optiw TECHNOLOGIES

Catalogue Produits 2026

Industrie navale



Qui sommes – nous ?

Un nom et une réputation

Concepteur et fabricant de machines spéciales dans des milieux hostiles et confinés depuis plus de 20 ans, OPTIM Technologies a su développer un savoir-faire pointu reposant sur ses nombreux retours d'expériences et sa réactivité hors pair, acquis sur les marchés exigeants du Nucléaire et de la Défense sous-marine.

L'industrie navale

OPTIM Technologies développe des machines d'usinages pour la construction et la maintenance de bâtiment ou navires sous-marins. Fort d'une solide expérience pour des machines d'usinages déportées, OPTIM Technologies saura vous accompagner dans la réussite de vos défis de construction.

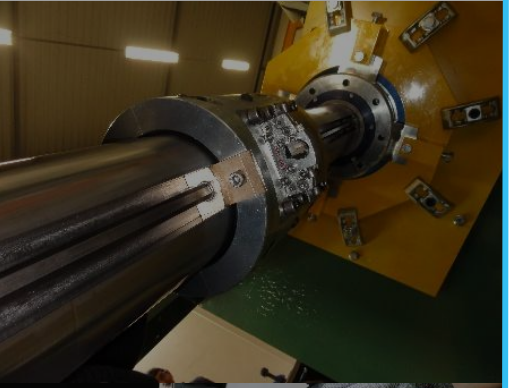











Table des matières

Présentation gamme OPTIM Technologies 4

Meuleuses MG230/350 5

Ensemble de motorisation autonome Boc EMA 6

La Carotteuse Double – Enveloppe S-MAG 6

La Fraiseuse Portative sur Ventouse SP 4320 7

La Désocketteuse de Tubes D-SOK 8

La Coupe-Tube Orbitale CTO 4'' 9

Barres d'alésage 10

Présentation de la gamme DWT 11

Contactez – nous 16



Présentation gamme OPTIM Technologies

Industrie navale

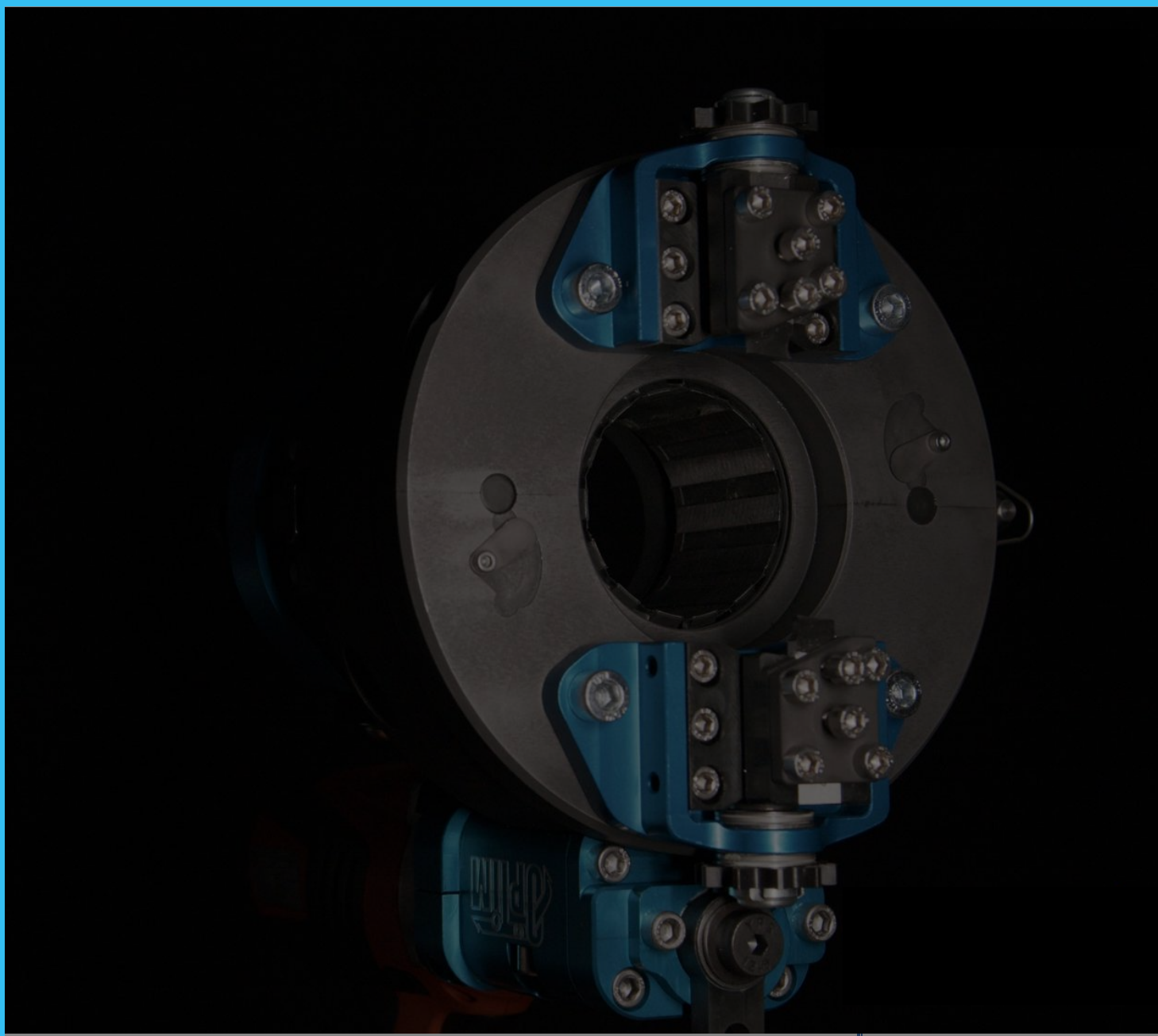



Meuleuses MG230/350

Profondeur max. de meulage 120mm

La famille des meuleuses MG230/MG350 permet d'effectuer des opérations de tronçonnage et de coupe d'éléments difficilement accessibles, ainsi que du blanchiment/meulage des chanfreins profonds lors des opérations de de type soudage narrow gap. Les MG230/350 disposent :

- D'une poignée réglable aux différents endroits et selon différentes orientations, offrant plus de stabilité et de confort lors de la manutention ;
- De pièces issues du commerce, facilitant ainsi les opérations de maintenance ;
- D'une motorisation pneumatique à palette ou à turbine pour le modèle MG350T.

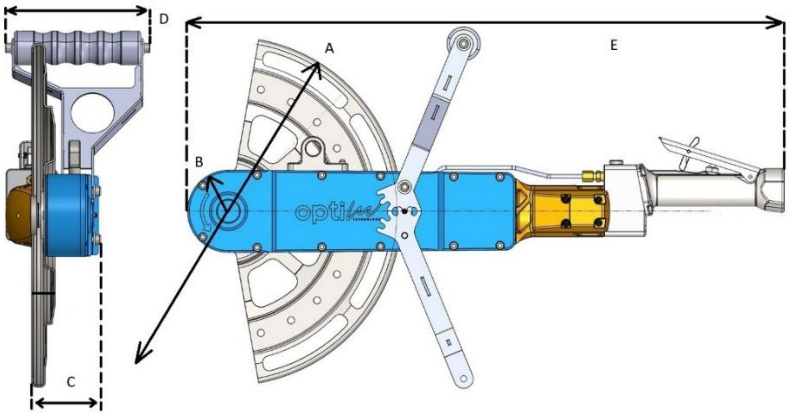

Modèle	Vitesse du disque (r/min)	Puissance maxi. (kW)	Débit max. (l/s)	Pression de service max.	Poids (kg)	A (mm)	B (mm)	C (mm)	D (mm)	E (mm)
MG230	4 400	1,9	36	7 bars	5,5	230	38,3	50,6	148	685,7
MG350P	4 400	1,9	36	7 bars	6,2	350	42,5	73,2	149,9	751,5
MG350T	4 320	4,5	60	6,3 bars	7,5	350	49	85,2	179,5	749,9

Motorisation turbine

-toujours plus de puissance avec un maximum de confort

- Très haute Vitesse
- Excellent rapport puissance/poids
- Pas besoin de lubrification
- Faible consommation d'air



Ensemble de motorisation autonome Boc EMA



L'ensemble de motorisation autonome (Boc EMA) est un moteur brushless avec réducteur, alimenté par batterie. Facilement transportable, rapide à installer et simple à utiliser, le Boc EMA est au cœur de la motorisation de beaucoup de nos machines spéciales. Il présente :

- Des connecteurs permettant un raccordement rapide de type ''plug and play'' ;
- Panneau de commande intégré à la valise ;
- Un poids et dimensions réduits, permettant à l'EMA d'être facilement transportée et de s'adapter aux contraintes d'encombrement de nombreuses machines.

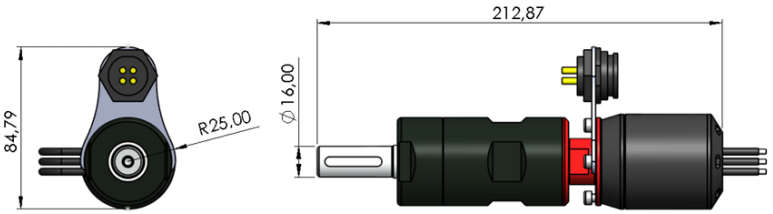

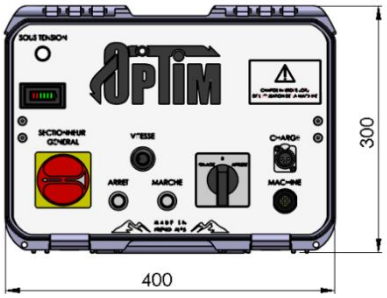

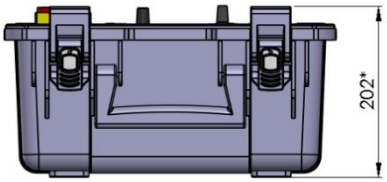

Description	Données
Vitesse max.	350 tr/min
Couple nominal	30 Nm
Puissance	1 kW
Poids moteur + réducteur	2 kg
Poids valise	10 kg
Alimentation	Batterie 36V À recharger sur prise secteur
Distance d'action	15 m



La Carotteuse Double – Enveloppe S-MAG

Diamètres des tuyaux usinés > 650mm

Le Socle Magnétique Fixe S-MAG, une solution innovante pour la fixation sécurisée et ergonomique d'outils magnétiques sur des tuyaux et des coudes. Conçu pour une utilisation sur chantier ou atelier, le S-MAG se distingue par sa stabilité et sa polyvalence. S-MAG dispose :

- D'un système de blocage réduisant le risque de chute
  Des outils et rebuts ;
- De sangles de fixation et pieds réglables pour fixation rapide ;
- D'une butée mécanique pour limiter la descente de l'outil ;
- D'un système innovant de de récupération de la carotte.

Poids (kg)	15,6
A (mm)	300
B (mm)	250
C (mm)	20
D (mm)	125
Diamètre minimal du tuyau compatible (mm)	650

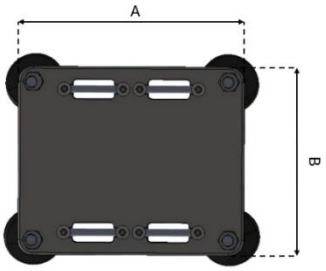



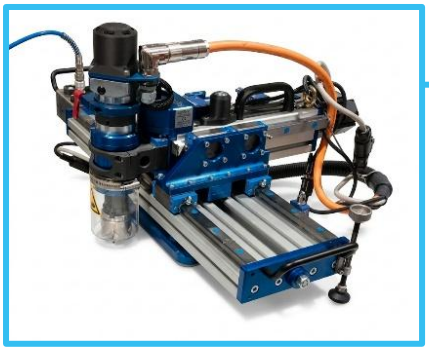

La Fraiseuse Portative sur Ventouse SP 4320

La SP 4320 est une fraiseuse numérique portative 3 axes, conçue pour l'usinage de surfaces directement sur pièce. Sa fixation par ventouse permet de l'installer sur la pièce à traiter quelle que soit sa position, la matériaux — pour un procédé propre, maîtrisé et répétable. Elle se compose d'une tête de fraisage, d'un axe X motorisé supportant la ventouse de fixation, d'un axe Y motorisé, d'un axe Z à réglage manuel et d'un contrôle-commande déporté à 5 m.

Caractéristique	Valeur
Puissance du moteur de broche	1000 W
Vitesse de rotation nominale	460 rpm
Course maxi. Axe X	372 mm
Course maxi. Axe Y	154 mm
Poids fraiseuse	30,5 kg
Poids valise de commande	26 kg

La fraiseuse possède :

- Une ventouse reliée à une pompe à vide, qui lui permet d'être fixée à la platine à usiner ;
- Une ou deux ventouses sécurité fonctionnant sur batterie, permettant de retenir la machine en cas de dysfonctionnement ;
- Un carter de protection du tourteau de fraisage, qui limite les projections de copeaux et assure la sécurité des opérateurs.

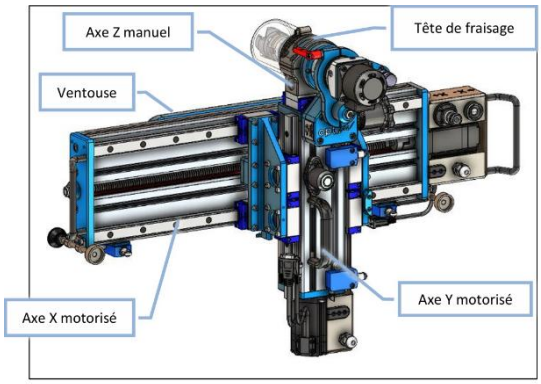

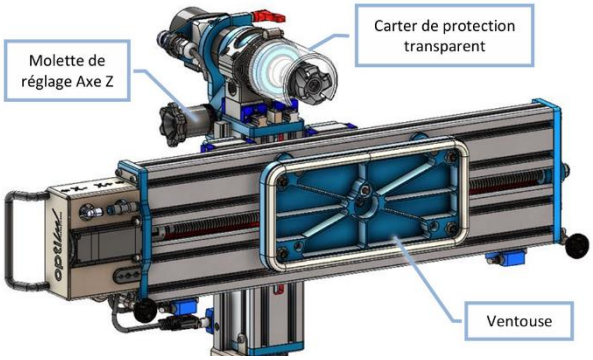



La Fraiseuse SP4320 en action

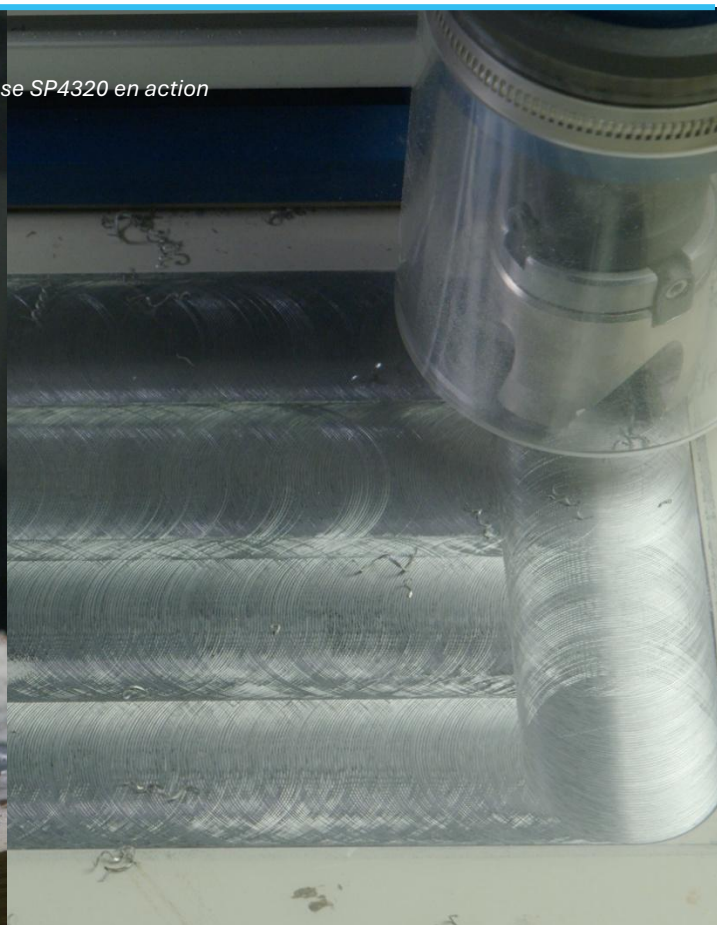

La Désocketteuse de Tubes D-SOK



Disponible en 2 versions :

- D-SOK 1'' : diamètres des tuyaux usinés 3/8'' – 1''
- D-SOK 2'' : diamètres des tuyaux usinés 3/4'' – 2''

La D-SOK permet d'effectuer des opérations de désockettage, de coupe et de chanfreinage sur tubes cylindriques de différents diamètres, adaptable grâce aux pinces métalloplastiques. La machine est une alternative sécuritaire, ergonomique et qualitative aux opérations de tronçonnage et de meulage. La D-SOK présente :

- Un dispositif de serrage par auto-centrage ;
- Une motorisation électrique autonome avec alimentation sur batterie *(Boc EMA 1kW)* ou d'une motorisation perceuse *(perceuse – visseuse FEIN)* selon la demande ;
- Avance de coupe automatique ;
- Un dispositif de brise copeaux ;
- Une machine monobloc ouvrante avec un système de charnière escamotable ;
- Un état de surface après usinage de moins de 3,2 µm.

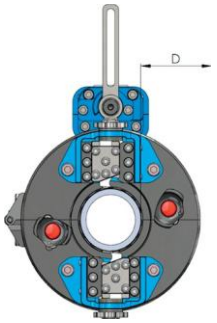

D-SOK en module coupe / chanfrein

	Boc D-SOK 1''	Boc D-SOK 2''
Poids (kg)	5,4 kg	9,5 kg
A (mm)	250	310
B (mm)	140	200
C (mm)	185	210
D mini (mm)	56	70

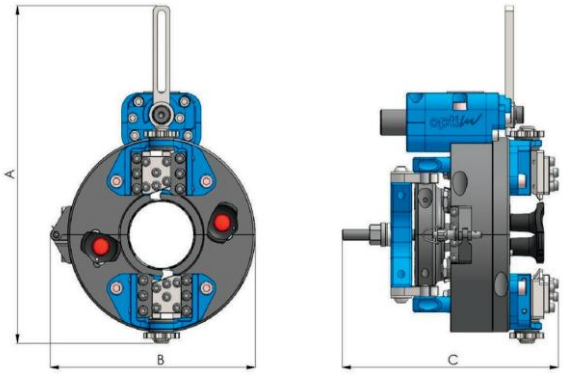

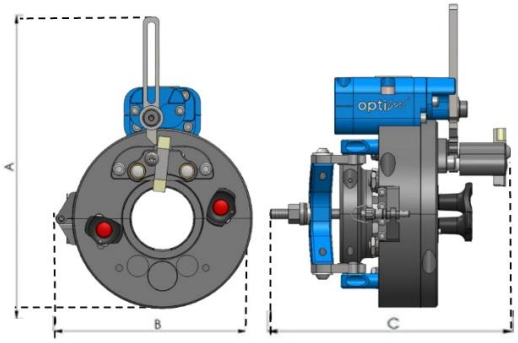

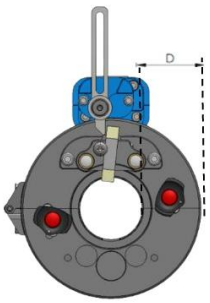

D-SOK en module désockettage

	Boc D-SOK 1''	Boc D-SOK 2''
Poids (kg)	5,4 kg	9,5 kg
A (mm)	250	310
B (mm)	140	200
C (mm)	197	230
D mini (mm)	56	70

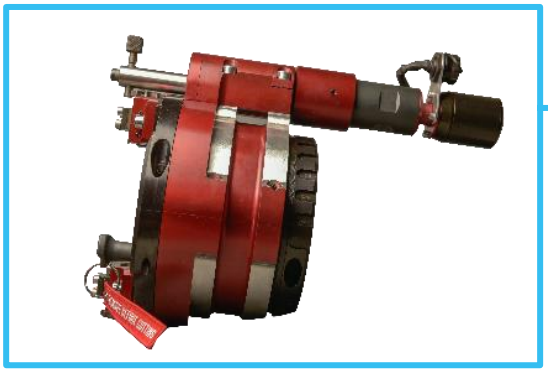

La Coupe-Tube Orbitale CTO 4’’

Diamètre du tube usiné : 3 – 4’’ (76,2mm – 101,6)

Le CTO 4’’ (Coupe Tube Ouvrant) est une machine permettant de couper, dresser et chanfreiner des tubes de diamètres allant de 3’’ à 4’’. La machine s’adapte aux différentes tailles de tuyaux à l’aide de différentes pinces, chacune adaptées à un type de diamètre. Trois motorisations sont possibles : un moteur pneumatique, une perceuse-visseuse ou EMA, l’Ensemble de Motorisation Autonome d’OPTIM Technologies qui permet d’utiliser la CTO 4’’ sans source d’alimentation.

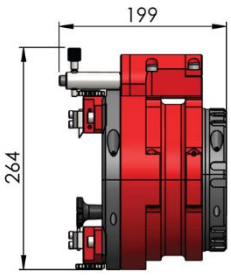

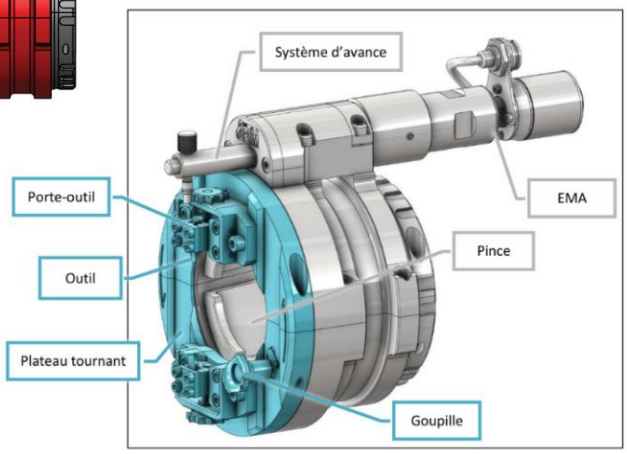

Le CTO permet :

- une installation facile grâce à un raccordement rapide de type ‘’plug and play’’ ;
- d’être facilement transportable, grâce à son poids léger de 14kg et un faible encombrement ;
- un réglage fin, grâce à son moteur brushless.





Mise en service de la D-SOK 2’’

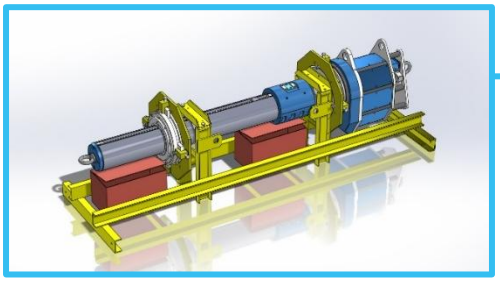

Barres d'alésage

Les barres d'alésage OPTIM permettent d'effectuer des opérations d'alésage, de surfaçage, de fraisage, ainsi que l'usinage de chanfreins et de gorges. Elles sont particulièrement adaptées à la réalisation d'alésages après oxycoupage sur des structures métalliques de forte épaisseur.
Les machines sont mues par une CNC OPTIM Technologies.

La barre d'alésage est constituée de :

- Un traînard, en translation sur la barre ;
- Un outillage d'alésage / surfaçage / fraisage montée sur le traînard ;
- D'un pupitre de commande ;
- D'une armoire contrôle – commande ;
- Une motorisation électrique ;
- Châssis de dépose ;

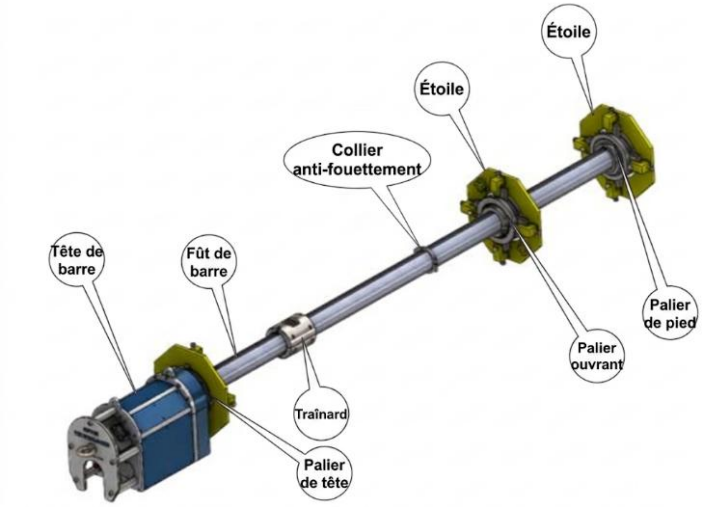

Les caractéristiques des modèles de barres d'alésage déjà réalisés par OPTIM Technologies pour ses clients sont présentées ci-dessous :

Caractéristique	Ba 130x3000 – 1800	Ba 240x3000
Alésage – diamètre mini / maxi	185 mm à 600 mm	345 mm à 1400 mm
Longueur d'alésage maxi	3000 mm (1ère barre) / 1800 mm (2ème barre)	3000 mm
Longueur alésage utile	3000 mm et 1800 mm	3000 mm
Surfaçage – diamètre mini / maxi	222 mm à 750 mm	450 mm à 1550 mm
Surfaçage grand porte-outil	860 mm à 1100 mm	—
Vitesse de coupe réglable	80 m/min maxi	80 m/min maxi
Avance longitudinale	5/100 à 2/10 par tour de broche	5/100 à 2/10 par tour de broche
Concentricité	0,02 mm	0,05 mm
Classe des alésages	H7	H7
Diamètre minimum d'ébauche	—	335 mm
Tolérance de perpendicularité (surfaçage)	0,1 mm	0,1 mm
Tolérance de parallélisme (surfaçage)	0,05 mm	0,05 mm
État de surface maxi	Ra 0,8	Ra 1,6
Passe alésage maxi (au rayon)	1,5 mm	—
Passe surfaçage maxi	1 mm	—
Diamètres fraisage possible (avec module de fraisage)	Ø 482 mm à 550 mm	—

Ba 130x3000 - 1800

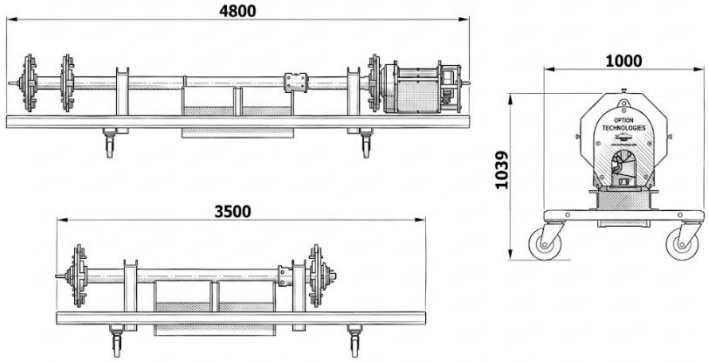

Ba 240x3000

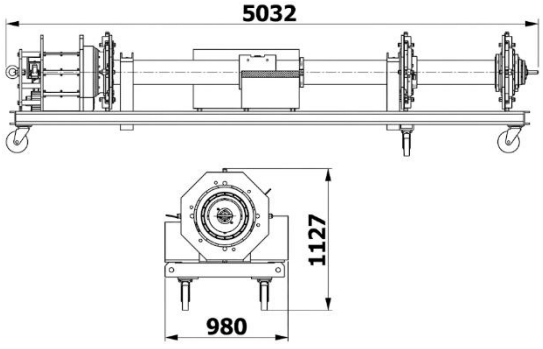

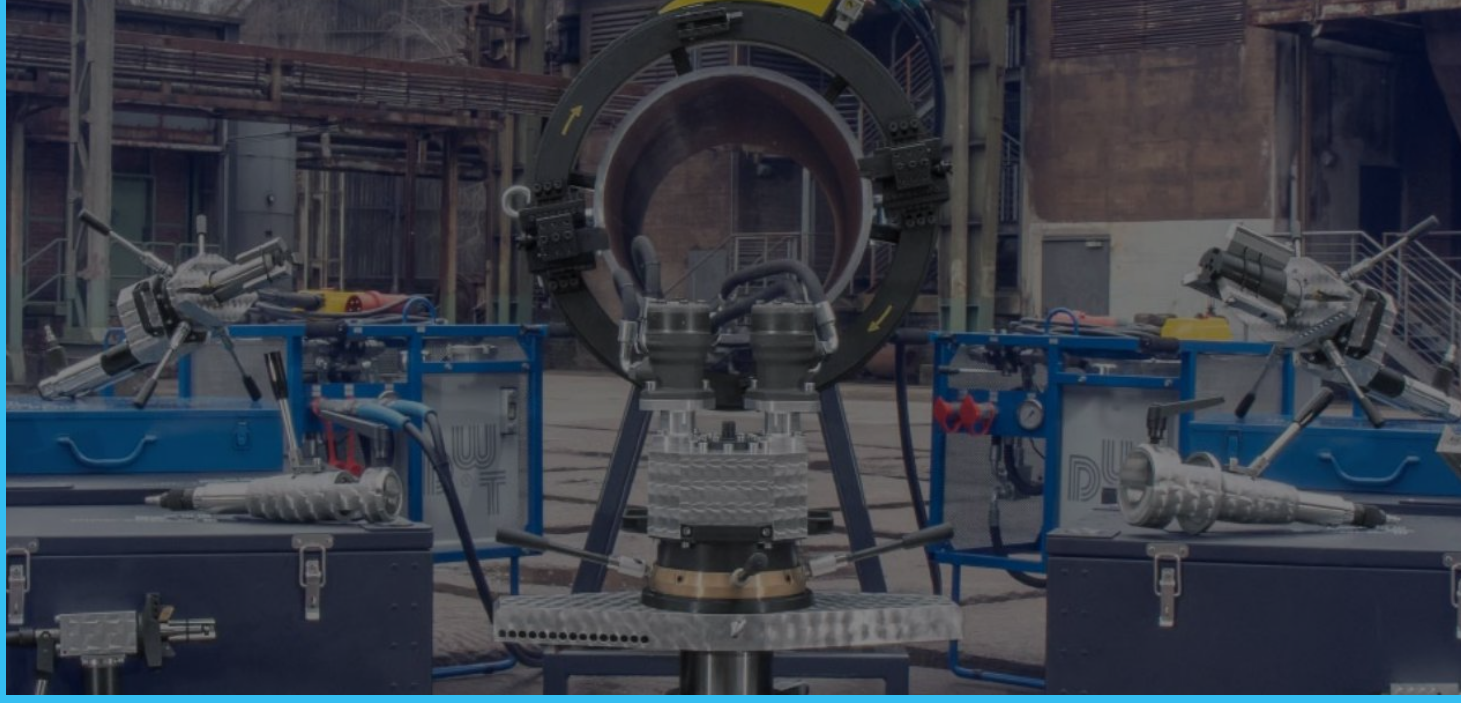

Présentation de la gamme DWT



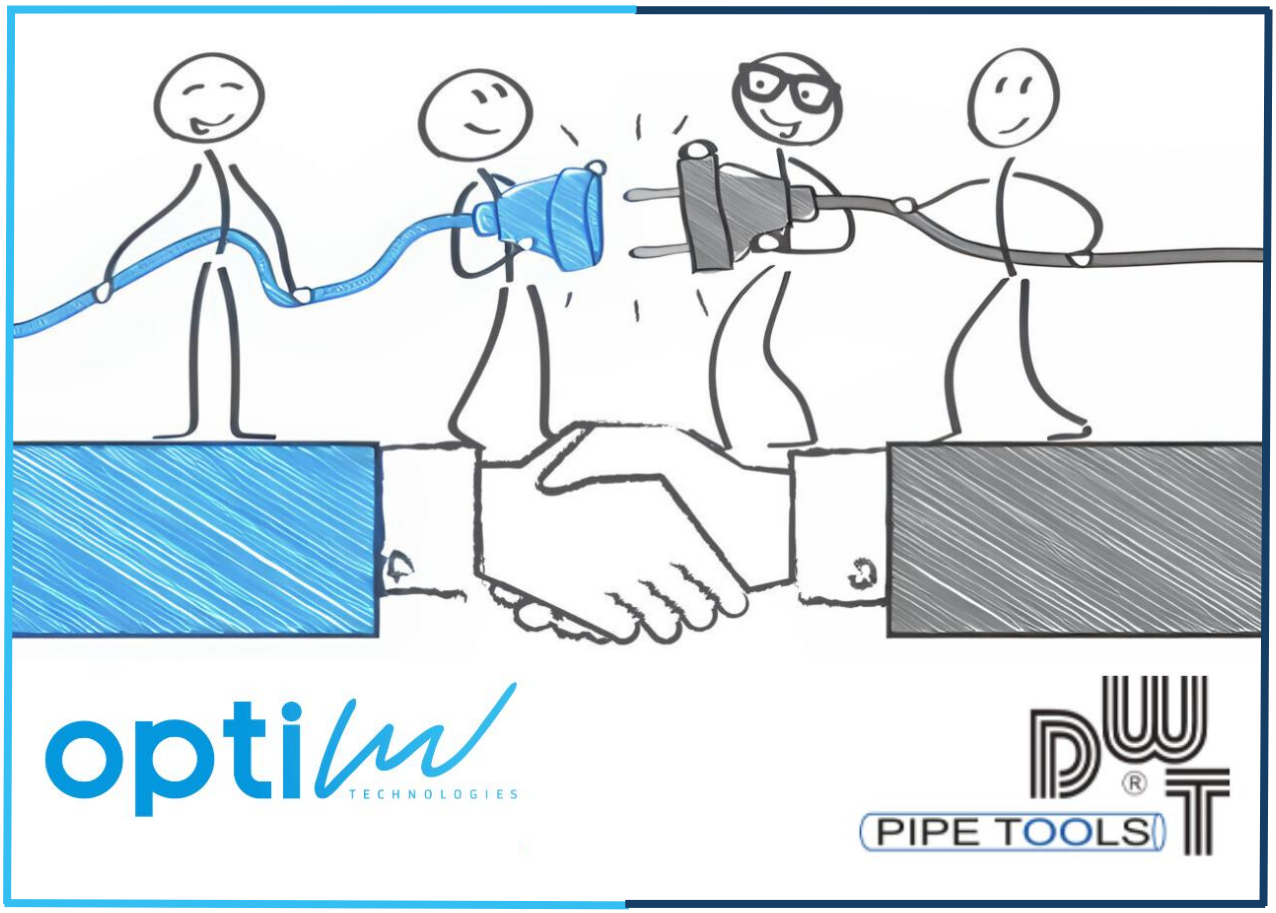

OPTIM Technologies - distributeur officiel de la gamme DWT

Fondée en 1987, DWT est une entreprise allemande basée dans la région de la Ruhr, spécialisée dans les outils pipelines : découpe et chanfreinage de tubes, découpe à froid, préparation de soudures et réparation de fuites sur pipelines. Reconnue pour la qualité « Made in Germany » de ses équipements, DWT équipe des industries exigeantes telles que le pétrole & gaz, la construction navale et l'énergie.

Depuis 2024, OPTIM Technologies est distributeur officiel de la gamme DWT.

Machines de cope EXACT



Les machines à couper les tuyaux conviennent à tous les tuyaux et matériaux. Une seule machine permet de couper des tuyaux de tailles très différentes. La coupe de tubes est nettement plus rapide que les méthodes traditionnelles. Les surfaces obtenues sont précises et de qualité uniforme - les tuyaux sont prêts à être assemblés immédiatement.



Exact Scie pour Tube 170

Plage de coupe :
15 - 170 mm



Scie pour tube Exact 170E

Plage de coupe :
15 - 170 mm



Scie pour tube Exact 220E

Plage de coupe :
15 - 220 mm



Scie pour tube Exact Inox 220

Plage de coupe :
20 - 220 mm



Machine à couper les tubes Exact Infinity

Machine à couper les tubes entraînée par une chaîne pour les tuyaux et les canalisations jusqu'à 73"
Gamme: 360 - 1.850 mm
Opération : Coupe



Machine à couper les tubes Exact Infinity CB

Machine à couper les tubes entraînée par une chaîne pour les tuyaux et les canalisations jusqu'à 73"
Gamme: 360 - 1.850 mm
Opération : Coupe et chanfreinage



Scie pour Tube Exact V800

Coupe :
75 - 800 mm



Scie pour tube Exact Pro Series 280

Plage de coupe :
40 - 280 mm



Scie pour tube Exact Pro Series 360

Plage de coupe :
70 - 360 mm



Scie pour tube Exact Pro Series 460

Plage de coupe:
100 - 460 mm

Chanfreineuses clampage extérieur



Les chanfreineuses de tube sont utilisées pour les réparations de tube de chaudière sur site et préparation des tubes des panneaux muraux d'eau aussi bien que pour les chaudières à haute pression et les tubes de chaudière seuls. La machine à chanfreiner à un haut taux d`enlèvement de métal élevée, facile à manipuler et conçu pour être robuste et compacte.



Pipe Beveler MF3-R

Working Range ID-OD:
0,354 - 1,752" (9-44,5 mm)
Pipe wall thickness:
max. 10 mm



Pipe Beveler MF4-R

Working Range ID-OD:
1,181 - 3,5" (30 - 88,9 mm)
Pipe wall thickness:
max. 10 mm



Pipe Beveler MF2-25

Working Range ID-OD:
0,314-1,496" (12,5-38 mm)
Pipe wall thickness:
max. 15 mm



Pipe Beveler MF4

Working Range ID-OD:
0,984-5,236" (25-133 mm)
Pipe wall thickness:
max. 25 mm



Pipe Beveler MF3-25 XL

Working Range ID-OD:
0,496-2,996" (12,5-76 mm)
Pipe wall thickness:
max. 15 mm

Chanfreineuses clampage intérieur



Les machines ce place directement sur le tube avec un serrage intérieur ou extérieur. L`utilisation des machines chanfreiner de tube est utilisé par un seul opérateur qui actionne manuellement l`avance de l`outil soit par un levier, un cliquet ou un volant d`avance. Deux ou plus, outils à chanfreiner, peuvent être installés sur le support outils. La vitesse de travail est réglable et dépend du type de matière, de l`épaisseur et du diamètre.



Machine à chanfreiner de tube MF2iw

Plage de travail ID-OD :
0,43 - 0,87" (11-22 mm)
Epaisseur de la paroi du tubes :
max. 3 mm



Machine à chanfreiner de tube MF3iw-S

Plage de travail ID-OD :
0,62 - 2" (16 - 50 mm)
Epaisseur de la paroi du tubes :
max. 10 mm



Machine à chanfreiner de tube MF3iw

Plage de travail ID-OD :
0,98 - 4,5" (25-114,3 mm)
Epaisseur de la paroi du tubes :
max. 15 mm



Machine à chanfreiner de tube MF4i

Plage de travail ID-OD :
2,28 - 8,63" (58-219,1 mm)
Epaisseur de la paroi du tubes :
max. 25 mm



Machine à chanfreiner de tube MF6i-50

Plage de travail ID-OD :
11,02 - 28" (280 - 711 mm)
Epaisseur de la paroi du tubes :
max. 50 mm



Machine à chanfreiner de tube MF5i

Plage de travail ID-OD :
3,93 - 12,75" (100-323,9 mm)
Epaisseur de la paroi du tubes :
max. 30 mm



Machine à chanfreiner de tube MF3i

Plage de travail ID-OD :
1,57 - 6,63" (40 - 168,3 mm)
Epaisseur de la paroi du tubes :
max. 25 mm



Coupe et chanfrein orbitale de tube

- 13 Machines DWT : de 2 - 6'' au 40 – 48'' pour des épaisseurs max de 80mm ;
- Plage de travail jusqu'à : 1219,2 ;
- Epaisseur de la paroi du tube : max. 80mm ;
- Pas de zone affectée par la chaleur (HAZ) en cas de coupe à froid ;
- Serrage et réglage rapides et sûrs.





Accessoires DWT

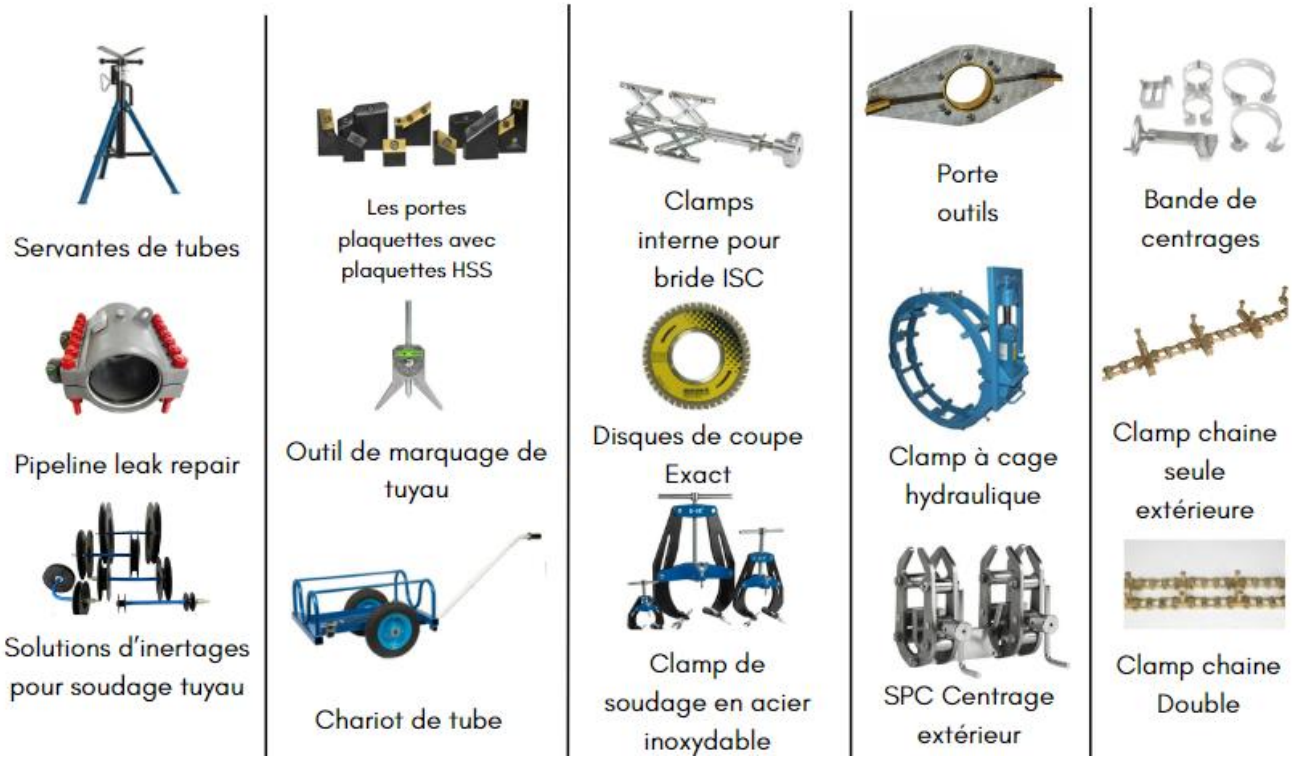

made in Germany

DWT® PIPE TOOLS



Contactez – nous

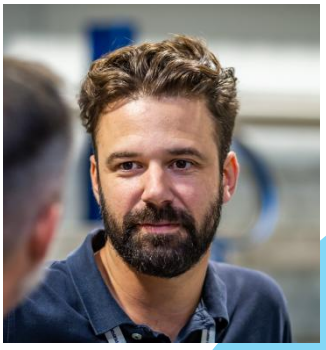

Lucas MARTEL

Ingénieur commercial

lmartel.ext@optim-technologies.com

+33 (0)6 59 14 26 99

Antoine MAILLOT

Chef de projet

amaillot@optim-technologies.com

+33 (0)6 47 68 61 78





Alexandru GATMAN

Développeur commercial

agatman.ext@optim-technologies.com

+33 (0)6 10 20 29 78



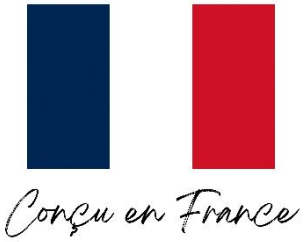

158 avenue Roger Salengro – 69100 VILLEURBANNE - FRANCE
Tél. : +33 (0)4 76 65 60 11
www.optim-technologies.com
SAS au capital de 15000 € - N° SIRET 442 184 313 00033 - code APE : 2841Z
N° TVAIC FR 60.442.184.313 - 442 184 313 RCS Lyon

Propriété de OPTIM Technologies - 2026 - Tous droits réservés



Entreprise certifiée
ISO 9001:2015
et ISO 45001:2018